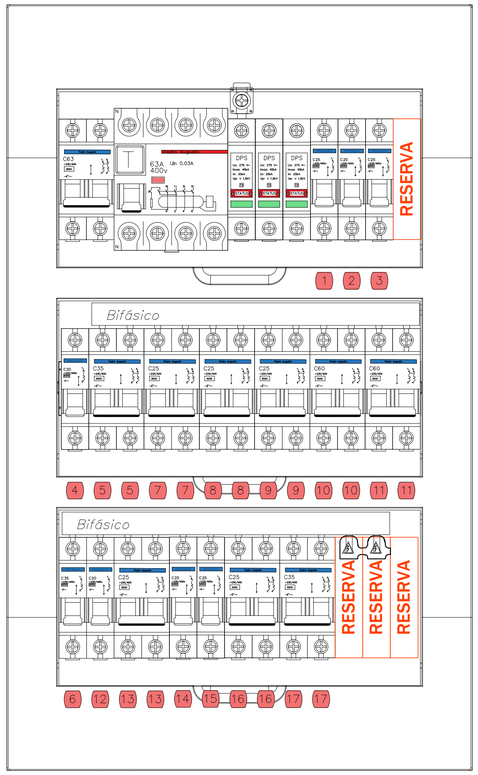

39 modulos com 4 reservas

DETALHE - MONTAGEM DO QUADRO DE DISTRIBUIÇÃO COM TAMPA

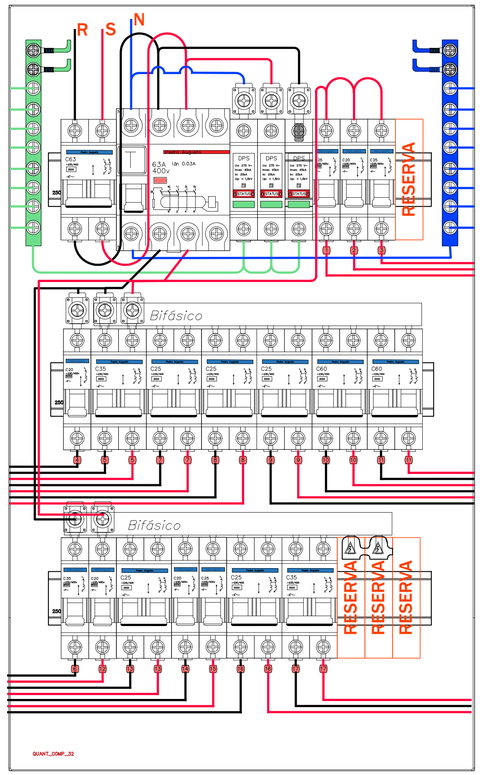

DETALHE - MONTAGEM DO QUADRO DE DISTRIBUIÇÃO SEM TAMPA

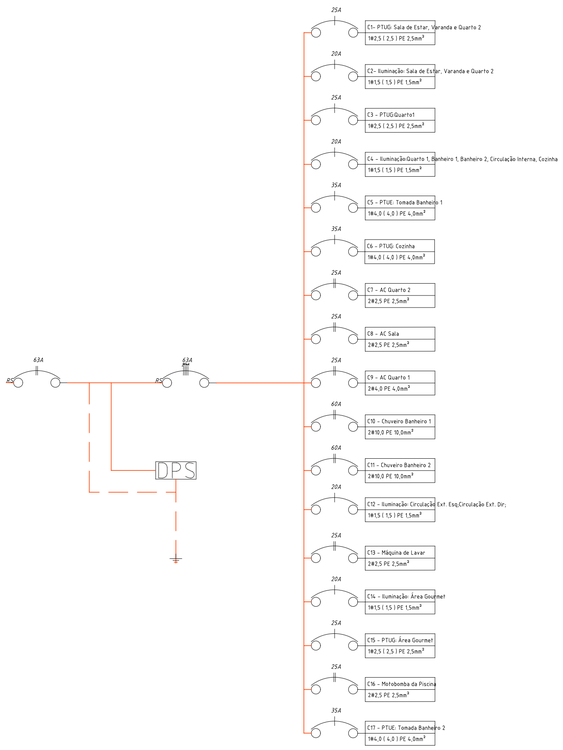

DETALHE - DIAGRAMA UNIFILAR DO QDC (QUADRO DE DISTRIBUIÇÃO DE CARGA)

HASTE DE AÇO REVESTIDO DE COBRE (PROCESSO ELETROLÍTICO) OU HASTE DE COBRE

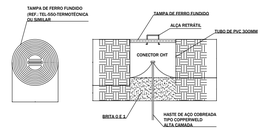

DETALHE DA CAIXA DE INSPEÇÃO DE ATERRAMENTO
SEM ESCALA

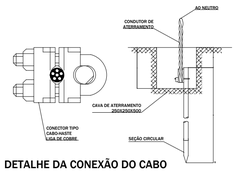

DETALHE DA CONEXÃO DO CABO COM A HASTE DE ATERRAMENTO
SEM ESCALA

DETALHE TÍPICO - FIXAÇÃO DE ELETRODUTOS NO ENTREFORRO

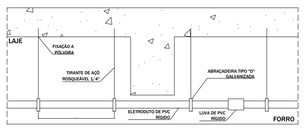

DETALHE DE TUBULAÇÕES SUBTERRÂNEAS

SEM ESCALA

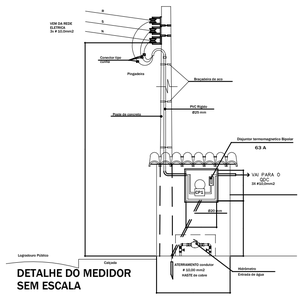

DETALHE DO MEDIDOR
SEM ESCALA

CASA DE PRAIA

a
Rua / Address
Bairro / Neighborhood
Town, State

Projeto Nº: 2023.02

01/03/2023

Revisões:

Notas

1. Detalhes típicos estão fora de escala

2. Circuitos devem ser identificados utilizando anilhas coloridas e adesivos.

3. As fases devem ser devidamente identificadas na instalação utilizando o código de cor estabelecido.

Scale 1:50

Detalhes
Planta Elétrica

E1.1

Folha Nº:

© 2023